PROYECTO: DOTACIÓN DE MOBILIARIO ESCOLAR PARA LAS INSTITUCIONES EDUCATIVAS OFICIALES EN EL MUNICIPIO DE BECERRIL, DEPARTAMENTO DEL CESAR

RAUL FERNANDO MACHADO LUNA
Alcalde Municipal

Noviembre de 2022

FICHA TÉCNICA

NOMBRE DEL PROYECTO	DOTACIÓN DE MOBILIARIO ESCOLAR PARA LAS INSTITUCIONES EDUCATIVAS OFICIALES EN EL MUNICIPIO DE BECERRIL, DEPARTAMENTO DEL CESAR
DEPARTAMENTO	CESAR
UBICACIÓN PROYECTO	MUNICIPIO DE BECERRIL
ENTIDAD	ALCALDÍA MUNICIPAL DE BECERRIL
NOMBRE DEL REPRESENTANTE LEGAL DE LA ENTIDAD	RAUL FERNANDO MACHADO LUNA
SECTORIAL RESPONSABLE	SECRETARÍA DE GOBIERNO, EDUCACIÓN Y ASUNTOS ADMINISTRATIVOS
SECRETARIO DE DESPACHO	TATIANA YICETH ZULETA GARCÍA
SECTOR	EDUCACIÓN
FUENTES DE FINANCIACIÓN	OBRAS POR IMPUESTOS

TABLA DE CONTENIDO

1. NOMBRE DEL PROYECTO

2. ANTECEDENTES

3. JUSTIFICACIÓN

4. MARCO NORMATIVO

5. PLANTEAMIENTO PROBLEMA

5.1. Descripción de la situación existente con respecto al problema

5.2. Magnitud Actual del Problema - Indicadores de Referencia

6. IDENTIFICACION Y ANALISIS DE PARTICIPANTES

6.1. Tipo de consulta y coordinación que se ha dado o se dará entre los Participantes

7. OBJETIVOS GENERAL Y ESPECÍFICOS

7.1. Objetivo General – Propósitos

7.1.1. Indicadores para medir el objetivo general

7.2. Objetivos específicos

8. ANÁLISIS DE ALTERNATIVAS

9. LOCALIZACIÓN DE LA ALTERNATIVA

10. INVERSION Y PRESUPUESTO

11. FUENTES DE FINANCIACION

12. INDICADORES DE PRODUCTO

13. CRONOGRAMA DE ACTIVIDADES

1. NOMBRE DEL PROYECTO

DOTACIÓN DE MOBILIARIO ESCOLAR PARA LAS INSTITUCIONES EDUCATIVAS OFICIALES EN EL MUNICIPIO DE BECERRIL, DEPARTAMENTO DEL CESAR

2. ANTECEDENTES

Consideramos a la educación como la primera y más alta prioridad para la prosperidad del municipio de Becerril, la que habrá de reflejarse en la asignación de recursos crecientes para este sector y en un conjunto de acciones, iniciativas y programas que la hagan cualitativamente diferente y transformen el sistema educativo.

La educación es de gran importancia para el desarrollo de los Becerrileros, un proceso vital para las comunidades, la cual permite la construcción de relaciones fundamentales en los diferentes contextos. Además, conlleva a solucionar problemas de estas comunidades y comprenderlos para que las soluciones sean sostenibles en el tiempo.

Se hace necesario poner énfasis no sólo en la cobertura y la ampliación de los servicios educativos, sino también en la equidad y calidad de estos, a fin de corregir desigualdades entre grupos sociales.

De acuerdo al Plan de Desarrollo Becerril+ Positivo 2020-2023 "Mas Equidad, Desarrollo y Gobierno", se considera la educación como la primera y más alta prioridad para la prosperidad del municipio de Becerril, la que habrá de reflejarse en la asignación de recursos crecientes para este sector y en un conjunto de acciones, iniciativas y programas que la hagan cualitativamente diferente y transformen el sistema educativo.

Se hace necesario enfatizar no sólo en la cobertura y la ampliación de los servicios educativos, sino también en la equidad y calidad de estos, a fin de corregir desigualdades entre grupos sociales.

Se Debe alcanzar un sistema educativo totalmente sistematizado de acuerdo con los avances tecnológicos tan dinámicos en la actualidad, que permitan avanzar en instituciones educativas de calidad, con condiciones dignas, en las cuales los maestros sean profesionales de la enseñanza y el aprendizaje que llegue a todos y que ofrezca una preparación acorde con las demandas del entorno.

Según el Ministerio de Educación Nacional - MEN, el sistema educativo colombiano conforma: La educación inicial, la educación preescolar, la educación básica (primaria cinco grados y secundaria cuatro grados), la educación media (dos grados y culmina con el título de bachiller), y la educación superior.

Actualmente el municipio de Becerril cuenta con dos (2) instituciones educativas oficiales urbanas y seis (6) instituciones educativas oficiales rurales.

Según datos de la Secretaría de Educación Departamental a Octubre de 2022 se registraron 5963 estudiantes de los cuales 3857 estudiantes corresponden a matriculados en la zona urbana y 2106 estudiantes matriculados en la zona rural y 217 docentes.

Tabla N°1: *Registro de estudiantes matriculados en instituciones educativas oficiales Octubre de 2022, municipio de Becerril.*

Etiquetas de fila	0	1	2	3	4	5	6	7	8	9	10	11	21	22	23	24	25	26	Total general
C.E. LA GUAJIRITA	50	43	45	26	34	27	31	30	18	11			51	30	20				416
C.E. RIVERAS DEL MARACAS	19	19	12	18	15	14	16	7	8	8									136
C.E. SAN GENARO	28	84	54	45	55	39	28	27	15	6	9	5							395
C.E. SOCOMBA	46	75	44	47	61	46	12	14	11	1									357
C.E. VILLA MATILDE	57	79	55	43	42	41	31	33	30	9									420
I.E. ANGELA MARIA TORRES SUAREZ	174	220	207	149	178	187	196	185	167	155	130	107			33	33	7	23	2151
I.E. ESTADOS UNIDOS	39	45	50	45	43	41	41	24	21	22	8	3							382
I.E. TRUJILLO	135	134	134	142	133	149	189	166	157	124	111	81	26	25					1706
Total general	548	699	601	515	561	544	544	486	427	336	258	196	77	55	53	33	7	23	5963

Fuente: SIMAT – Octubre de 2022.

Tabla N°2: *Registro de Planta de Personal docente, Secretaria de Educación del Departamento, 2022.*

ESTABLECIMIENTO EDUCATIVO	**PLANTA ACTUAL INCLUYE DOCENTE TUTOR Y ORIENTADOR**
I.E ANGEL MARIA TORRES	73
I.E TRUJILLO	60
I.E ESTADOS UNIDOS	22
CE VILLA MATILDE	17
CE LA GUAJITIRA	11
CE SOCOMBA	12
CE RIVIERA DEL MARACAS	7
SAN GENARO	15
TOTAL	217

Fuente: certificado de planta de Docentes – Junio de 2022.

3. JUSTIFICACIÓN

La educación es un derecho fundamental de toda la población, que permite la trasmisión de conocimientos y ofrece nuevas oportunidades frente a la demanda social y laboral. Por eso se hace necesario ofrecer las condiciones necesarias para que los estudiantes estén cómodos a la hora de recibir sus clases, en buena condición y puedan desarrollar exitosamente los modelos pedagógicos que se desarrollan en las instituciones.

Brindar comodidad a los estudiantes en las aulas de clases contribuye a mejorar el rendimiento académico y aumentar el porcentaje de los jóvenes que acceden y permanecen en las instituciones educativas, además de fortalecer el proceso de aprendizaje en los jóvenes.

El mobiliario escolar se utilizará por cientos de estudiantes durante muchos años. La calidad es necesaria para que el material tenga una duración larga. Este tipo de mobiliario se determina por la edad de los alumnos, así como el tamaño de las aulas y el número de estudiantes.
Dependiendo del tipo de materia que se imparta dentro del aula el mobiliario también debería de variar. El mobiliario escolar en un aula de arte será completamente diferente a los de una sala de tecnología.

Hay beneficios sociales que se pueden obtener de una buena selección de mobiliario escolar, los estudiantes adquieren una mejor comprensión del trabajo en equipo y sus habilidades sociales. Además, el mobiliario diseñado para los entornos de aprendizaje específico es propicio para aprender mejor. Si el mobiliario escolar se ajusta al alumno y al tema, los estudiantes pueden mejorar la concentración en el aprendizaje.

De allí la importancia de la ejecución del presente proyecto de inversión en el aspecto de dotación educativa por el impacto educativo, social y económico que comprende dicha propuesta, tales como: Dotación de pupitres, sillas, mesas, tableros y otros elementos que permiten suplir las necesidades de las diferentes poblaciones vulnerables y migrantes, complemento de ambientes adecuados para el desarrollo pedagógico que favorecen el aprendizaje y la permanencia de los estudiantes; incremento en la calidad del servicio prestado, propiciando y cultivando en ellos el sentido de vinculación a un proceso educativo ya una sociedad escolar moderna, que los abraza y los edifica incentivándoles su acceso y procurándoles permanencia en el sistema educativo; mostrándoles una escuela dinámica que busca el mejoramiento de la calidad educativa y de vida de los estudiantes.

El Plan de Desarrollo Municipal contempla dentro de sus metas de resultado el Mantener la tasa de cobertura Neta en educación en 157% estableciendo unas acciones estratégicas relacionadas con la dotación de instituciones educativas, de la misma manera en el cuatrienio se busca Aumentar el seguimiento y evaluación al índice sintético de calidad en educación e implementar planes de mejoramiento institucional y ambiente escolar.

Por lo anterior y En cumplimiento del **Plan de Desarrollo Municipal** Becerril + Positivo 2020 - 2023 Mas equidad, desarrollo y gobierno, **DIMENSION I**: DESARROLLO SOCIAL, **Eje Programático I**. BECERRIL CON + EQUIDAD**, Programa II**. Becerril con vida + positiva orientado a garantizar una educación inclusiva, de calidad y equitativa con oportunidades, una vida sana y fomentar el bienestar, mantener una sociedad culturalmente activa que recuperan sus costumbres y su memoria histórica, con actividad física y desarrollo de capacidad deportiva competitiva en la población **Subprograma I**. Becerril + Educado: tiene por objetivo mejorar la calidad educativa, inclusiva y equitativa y promover oportunidades de aprendizaje permanente en la zona rural y urbana del municipio **Meta Producto:** Dos (2) instituciones educativas construida, ampliada, dotada.

Las anteriores metas de Plan de Desarrollo se encuentran debidamente concertadas a través de las mesas de participación realizadas en el marco de la formulación del Plan de Desarrollo: Más Equidad, Desarrollo y Gobierno 2020-2023.

Actualmente el municipio de Becerril cuenta con dos (2) instituciones educativas oficiales urbanas y seis (6) instituciones educativas oficiales rurales. Para el año 2022 con corte Octubre de 2022 según SIMAT se registran 5963 estudiantes de los cuales 3857 corresponden a matriculados en la zona urbana y 2106 a zona rural , registrando una 12,65% en la tasa de deserción intra-anual sector oficial grados 0 a 11 según, Fuente SIMAT OAPF Octubre de 2022.

4. MARCO NORMATIVO

Competencias institucionales

El artículo 67 de la Constitución Política de Colombia establece que la educación es un derecho de la persona y un servicio público que tiene una función social. Hace responsable al Estado de regularla con el fin de velar por su calidad, por la implementación de sus fines y por la mejor formación moral, intelectual y física de los educandos; de garantizar el adecuado cubrimiento del servicio y asegurar a los menores las condiciones necesarias de acceso y permanencia educativa.

La Nación, le corresponde formular las políticas y objetivos de desarrollo para el sector educativo y dictar normas para la organización y prestación del servicio; impulsar, coordinar, financiar, cofinanciar y evaluar programas, planes y proyectos de inversión de orden nacional en materia de educación, con recursos diferentes de los del Sistema General de Participaciones. Con estos recursos no se podrá pagar personal de administración, directivo, docente o administrativo; definir, diseñar, establecer instrumentos y mecanismos para la calidad de la educación; evaluar la gestión financiera, técnica y administrativa del sector educativo en las entidades territoriales y el impacto de su actividad en la sociedad. Esta facultad se podrá delegar en los departamentos, con respecto a los municipios no certificados; y prestar asistencia técnica y administrativa a las entidades territoriales, cuando a ello haya lugar (Ley 715 de 2001, Artículo 5)

Adicionalmente la Resolución 200 de 2015 establece que el Ministerio de Educación Nacional puede destinar los recursos a que hace referencia el numeral 4° del artículo 11 de la Ley 21 de 1982 a proyectos de construcción, mejoramiento en infraestructura y **dotación** de establecimientos educativos urbanos y rurales (artículo 2). Por otra parte, el artículo 3 de la mencionada resolución ordena que los proyectos de infraestructura educativa deben estar orientados a la implementación de la jornada única escolar, ambientes estos que deben contar con la dotación necesaria para el desarrollo de las actividades.

A los departamentos, les corresponde prestar asistencia técnica educativa, financiera y administrativa a los municipios, cuando a ello haya lugar; apoyar técnica y administrativamente a los municipios para que se certifiquen; certificar a los municipios que cumplen los requisitos para asumir la administración autónoma de los recursos del Sistema General de Participaciones (Ley 715 de 2001, Artículo 6.1). Frente a los **municipios no certificados** debe dirigir, planificar; y prestar el servicio educativo en los niveles de preescolar, básica, media en sus distintas modalidades, en condiciones de equidad, eficiencia y calidad; participar con recursos propios en la financiación de los servicios educativos a

cargo del Estado, en la cofinanciación de programas y proyectos educativos y en las **inversiones** de infraestructura, calidad y **dotación**. Los costos amparados con estos recursos no podrán generar gastos permanentes a cargo al Sistema General de Participaciones. (Ley 715 de 2001, Artículo 6.2).

A los municipios, les corresponde dirigir, planificar y prestar el servicio educativo en los niveles de preescolar, básica y media, en condiciones de equidad, eficiencia y calidad; mantener la actual cobertura y propender a su ampliación; promover la aplicación y ejecución de los planes de mejoramiento de la calidad en sus instituciones; organizar la prestación del servicio educativo en su en su jurisdicción (Ley 715 de 2001, Artículo 7). Los municipios no certificados deben administrar y distribuir los recursos del Sistema General de Participaciones que se le asignen para el mantenimiento y mejoramiento de la calidad; podrán participar con recursos propios en la financiación de los servicios educativos a cargo del Estado y en las inversiones de infraestructura, calidad y dotaci6n. Los costos amparados por estos recursos no podrán generar gastos permanentes para el Sistema General de Participaciones (Ley 715 de 2001, Artículo 8).

5. IDENTIFICACIÓN Y DESCRIPCIÓN DEL PROBLEMA

5.1. PROBLEMA CENTRAL

Limitadas condiciones del sistema educativo para desarrollo de competencias de la población en edad escolar.

5.2. DESCRIPCION DE LA SITUACION EXISTENTE CON RESPECTO AL PROBLEMA

Las instituciones educativas del Municipio de Becerril presentan inadecuadas condiciones para la prestación de los servicios educativos, ante la deficiente Dotación de mobiliario escolar para la formación integral, la regular disponibilidad de dotación de mobiliario escolar para el desarrollo del proceso de aprendizaje y el avanzado estado de deterioro en elementos de este tipo, que no son los adecuados según el manual de Dotaciones Escolares del MEN.

En la actualidad las Instituciones Educativas no cuentan con suficiente dotación de mobiliario escolar para el desarrollo de actividades de formación, presentando alto estado de deterioro, dicha situación genera desmotivación de la comunidad por acceder al sistema educativo oficial, aumento en la deserción escolar lo que sin duda conlleva dificultad para la superación de desigualdades, la necesidad de recurrir a la oferta privada en servicios educativos, el aumento de las desigualdades sociales y económicas de la región así como el riesgo de aumento en las brechas en calidad de la educación.

Por lo manifestado anteriormente el Municipio de Becerril – Departamento del Cesar tiene como prioridad el mejoramiento de las condiciones de dotación de mobiliario escolar de los centros educativos, procurando siempre el bienestar de la población estudiantil, pues la falta de adecuadas condiciones de las instituciones escolares para atender a la población estudiantil genera un mal ambiente de estudio, reflejándose esto en un bajo rendimiento académico de los estudiantes y en muchas ocasiones conlleva a la deserción del estudiantado.

5.3. MAGNITUD ACTUAL DEL PROBLEMA - INDICADORES DE REFERENCIA

El 67 % de la población educativa se encuentra en condiciones inadecuadas para el desarrollo de competencias educativas en edad escolar, de 5963 estudiantes en zona urbana y rural 4015 estudiantes de zona urbana y rural reciben clases en ambientes educativos inadecuados y de 217 docentes que prestan sus servicios en zona rural y urbana 171 no cuentas con las condiciones necesarias para el desarrollo de las actividades educativas. Fuente: SIMAT, corte octubre de 2022- Estadísticas secretaria de Educación Departamental corte octubre de 2022.

1948 estudiantes del Municipio es decir el 33% del total de la población estudiantil según SIMAT corte Octubre de 2022, cuentan con el mobiliario adecuado para el desarrollo de competencias educativas con dotaciones realizadas en el año 2021-2022 por la entidad territorial y la Gobernación del Cesar. Fuente: Diagnostico secretaria de Educación Municipal corte octubre de 2022.

El Municipio registra 12,65% en la tasa de deserción intra-anual sector oficial en los grados 0 a 11 según, Fuente: SIMAT /OAPF Corte Octubre de 2022.

5.4. CAUSAS Y EFECTOS

Causas directas

Deficientes espacios para una formación integral.

Causas indirectas

Mobiliario actual no cumple con los lineamientos ni calidad para la adecuada prestación del servicio educativo.

Efectos Directos

- ✓ Aumento en la deserción escolar.
- ✓ Baja calidad de la educación oficial en la región.
- ✓ Desmotivación de la comunidad para acceder al sistema educativo oficial.

Efectos Indirectos:

- ✓ Aumento de las desigualdades sociales y económicas de la región.
- ✓ Limitado acceso a la educación superior y al mercado laboral.
- ✓ Dificultad para la superación de desigualdades sociales y económicas de la región.

5.5. ÁRBOL DEL PROBLEMA

Imagen N° 1: Árbol de Problema

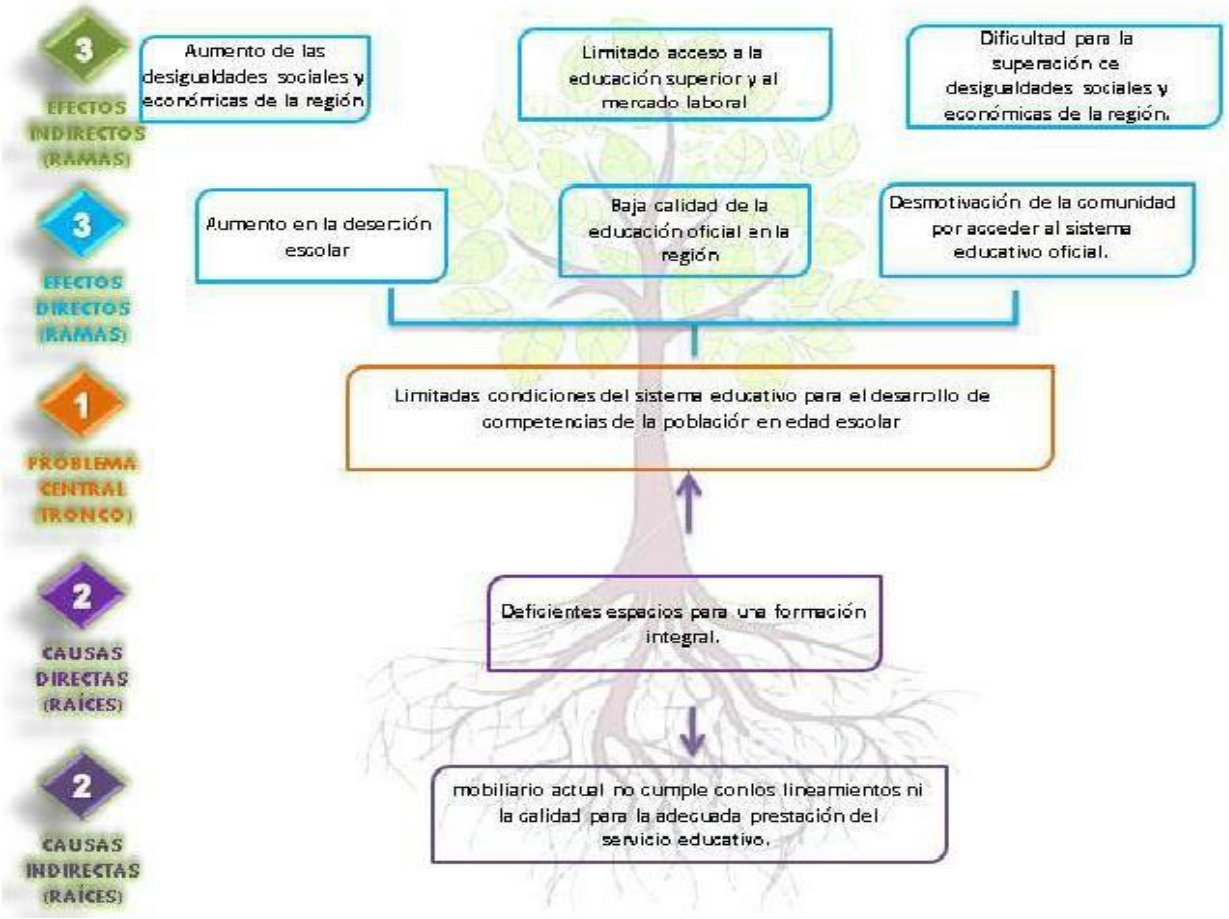

Fuente: Proyecto tipo DNP.

6. IDENTIFICACION Y ANALISIS DE PARTICIPANTES

Tabla 3: *Identificación de participantes.*

Actor	Entidad	Posición	Intereses o Expectativas	Contribución o Gestión
Otro	Sector Privado	Cooperante	Apoyar proyectos en las ZOMAC que permitan disminuir las condiciones de inequidad.	Financiera y legal.
Municipio	Becerril	Beneficiario	Aumentar la calidad educativa en el municipio de Becerril, Cesar y garantizar la permanencia de estudiantes en las Instituciones Educativas oficiales.	Apoyo técnico, formulación del proyecto, diagnóstico y caracterización de establecimientos educativos
Otro	Instituciones Educativas	Beneficiario	Brindar mejor calidad educativa a todos los estudiantes de las Instituciones Educativas del municipio.	Disponer de información actualizada para el levantamiento del inventario y Veeduría
Otro	Estudiantes	Beneficiario	Contar con ambientes adecuados para el desarrollo del proceso de enseñanza aprendizaje.	Conformación de Veedurías.
Otro	Comunidad educativa	Beneficiario	Mejorar los espacios físicos del centro educativo para generar calidad en la educación	Aporte técnico y veeduría contribuir con las actividades de mantenimiento

				y sostenibilidad del proyecto.
Nacional	Agencia de Renovación de Territorio - ART	Cooperante	Desarrollar acciones en para mejorar la calidad de vida de su población de las comunidades en las zonas priorizadas de posconflicto.	Articular el mecanismo de obras por impuesto entre los actores.
Nacional	Ministerio de Educación Nacional	Cooperante	Garantizar las condiciones de acceso y permanencia de la comunidad en la entidad territorial. Mejorar los índices de calidad en la prestación de servicios educativos.	Establecer lineamientos y manuales para la dotación escolar y emitir concepto de viabilidad.
Nacional	Departamento Administrativo Nacional De Planeación - Gestión General	Cooperante	Fortalecer las capacidades de las entidades territoriales en formulación y estructuración para la gestión de proyectos de inversión sector Privado y rural.	Registra el proyecto en el banco de proyectos de inversión pública – SUIFP.

Fuente: Secretaria de Planeacion, 2022.

6.1. Tipo de consulta y coordinación que se ha dado o se dará entre los Participantes

El municipio de Becerril evidenciando la gran necesidad que tienen los estudiantes de las Instituciones Educativas oficiales ya que carecen de un buen Mobiliario escolar que cumpla con lo enmarcado por el Manual de Dotaciones Escolares del MEN.

Con esta necesidad evidente se plantea la posibilidad de que la Alcaldía Municipal de Becerril formule el proyecto de Dotación de Mobiliario escolar para las Instituciones Educativas, a su vez los docentes, estudiantes y comunidad en general plantean conformar la veeduría del proyecto, a su vez, , la Agencia de Renovación del Territorio articula en mecanismo de obras por impuesto de todos los actores, el Ministerio de Educación el cual presta asistencia técnica en la implementación de los lineamientos y emite concepto de favorabilidad a los proyectos educativos El DNP y emite concepto de viabilidad del proyecto. Registra el proyecto en el banco de proyectos de inversión pública - SUIFP, previa verificación del Departamento Nacional de planeacion, una vez el proyecto es registrado en el Banco de Proyectos de la ART, se espera que un contribuyente del sector privado a nivel nacional pueda aportar los recursos económicos para la ejecución del proyecto.

7. POBLACION AFECTADA Y OBJETIVO:

Población Afectada:

La población afectada corresponde a 4186 beneficiarios, 4015 estudiantes Zona Urbana y rural y 171 docentes de las Instituciones Educativas Oficiales que prestan los servicios en Zona Urbana y rural. FUENTE: SIMAT, Corte 10/10/2022.

Población objetivo:

La población afectada corresponde a 4186 beneficiarios, 4015 estudiantes Zona Urbana y rural y 171 docentes de las Instituciones Educativas Oficiales que prestan los servicios en Zona Urbana y rural. FUENTE: SIMAT, Corte 10/10/2022.

Tabla 4: *Identificación de participantes.*

	Detalle	Número de personas	Fuente de la información
Género	Masculino	3.140	SIMAT (Sistema Integrado de Matrícula) Corte octubre de 2022.
	Femenino	1.046	SIMAT (Sistema Integrado de Matrícula) Corte octubre de 2022.
Etaria (Edad)	0 a 14 años	3.925	SIMAT (Sistema Integrado de Matrícula) Corte octubre de 2022.
	15 a 19 años	90	SIMAT (Sistema Integrado de Matrícula) Corte octubre de 2022.
	20 a 59 años	171	Estadísticas Secretaria de Educación del Departamento del Cesar, junio de 2022.

Fuente: SIMAT, Corte 10/10/2022.

8. OBJETIVOS

8.1. OBJETIVO GENERAL - PROPOSITOS

Mejorar las condiciones del sistema educativo para el desarrollo de competencias de la población en edad escolar.

8.1.1 Objetivos Específicos:

8.1.1.1 Contar con espacios adecuados para una formación integral.

8.1.1.2 Contar con mobiliario y elementos básicos para el bienestar de los estudiantes y la enseñanza y el aprendizaje.

8.2. ÁRBOL DE OBJETIVOS

Imagen N° 2: Árbol de Problema

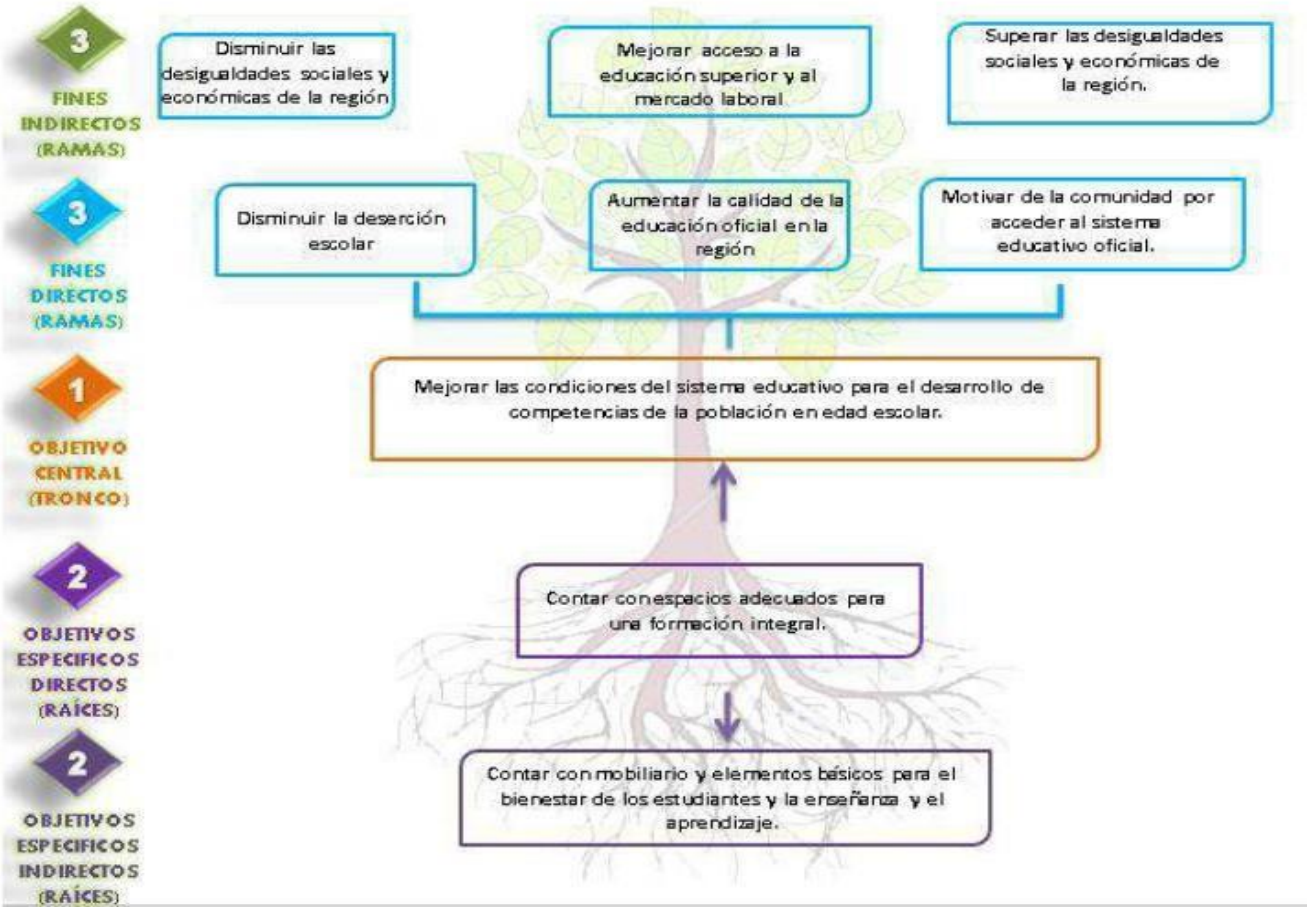

Fuente: Proyecto tipo DNP.

9. ANÁLISIS DE ALTERNATIVAS

Tabla 5: *Análisis de participantes.*

ALTERNATIVAS DE SOLUCIÓN	SE EVALUARÁ CON ESTA HERRAMIENTA	ESTADO
MANTENIMIENTO DE MOBILIARIO ESCOLAR PARA LAS INSTITUCIONES EDUCATIVAS OFICIALES DEL MUNICIPIO DE BECERRIL, DEPARTAMENTO DEL CESAR	NO	Vacío
DOTACIÓN DE MOBILIARIO ESCOLAR PARA LAS INSTITUCIONES EDUCATIVAS OFICIALES DEL MUNICIPIO DE BECERRIL, DEPARTAMENTO DEL CESAR	SI	Completo

Fuente: Secretaria de Planeacion, 2022.

10. ANÁLISIS TÉCNICO DE LA ALTERNATIVA

DESCRIPCION DE LA ALTERNATIVA:

La alternativa plantea la dotación de mobiliario escolar con destino a 53 sedes en zona urbana y rural distribuidas asi: Institución educativa Angela maría torres una (1) sede, Institución educativa Trujillo dos (2) sedes, Centro educativo la guajirita cinco (5) sedes y una (1) subsede, centro educativo Riveras de los maracas cinco (5) sedes, Centro educativo San Genaro siete (7) sedes, Centro educativo Socomba con ocho (8) sedes, centro educativo Villa Matilde con doce (12) sedes, Institución educativa Estados unidos con doce (12) sedes.

La dotación de mobiliario escolar constara de : 378 PUESTO DE TRABAJO PREESCOLAR compuesto por: (1) mesa y por (3) silla, 2073 PUESTO DE TRABAJO PRIMARIA compuesto por: (1) mesa y por (1) silla,1288 PUESTO DE TRABAJO SECUNDARIA compuesto por (1) mesa con patas y por (1) silla, 402 MODULO CASILLEROS ALUMNOS - Compuesto por (10) casilleros por modulo, 171 PUESTO DE

TRABAJO PARA DOCENTE compuesto por: (1) mesa y por (1) silla, 171 TABLERO ACRÍLICO compuesto por: (1) tablero para aula académica y 171 TÁNDEM TRES (3) CANECAS.

La dotación se realizara de conformidad a las especificaciones técnicas del manual de dotación establecido por el Ministerio Nacional de educación y en estricta distribución definidas en los documentos anexos que soportan el proyecto de Inversión. Para la ejecución se desarrollara las siguientes actividades de suministro, Gerencia del Proyecto, Interventoría del Proyecto, Fiducia, Póliza Contribuyente y Rubro contingente, pago de gravamen financieros atendiendo a la modalidad de Financiación del proyecto.

DESCRIPCION TECNICA DE LOS BIENES

Especificaciones Técnicas Puesto de trabajo Preescolar

PUESTO DE TRABAJO PREESCOLAR – Compuesto por (1) mesa con Patas en acero de Tubo cold rolled sección cuadrada de 1”, espesor de pared de 1,2 mm mínimo, Chambrana en acero de Tubo cold rolled sección cuadrada de 1”,espesor de pared de 1,2 mm mínimo, refuerzo estructural Lámina plegada espesor de pared 1,2 mm, Platina 1” espesor nominal 1/8” y una superficie de madera Contrachapada de 14 mm y por (3) Sillas con Patas en acero de Tubo cold rolled redondo de 7/8” de diámetro, espesor de pared de 1,2 mm mínimo, Asiento espaldar en acero de Tubo cold rolled redondo de 7/8” de diámetro, espesor de pared de 1,2 mm mínimo, amarres en acero de Tubo cold rolled redondo de 1/2” de diámetro, espesor de pared 1,2 mm mínimo, con asiento de Polipropileno inyectado de alto impacto con aditivo filtro UV y Espaldar de Polipropileno inyectado alto impacto con aditivo filtro UV.

Imagen N° 4: Silla Puesto de Trabajo Preescolar

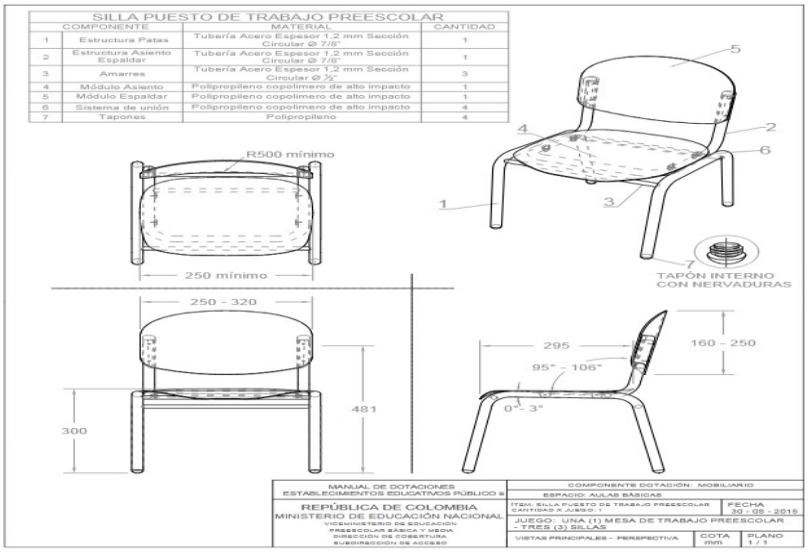

Fuente: Manual de Dotación última versión, Ministerio de educación Nacional.

Imagen N° 5: Mesa Puesto de Trabajo Preescolar

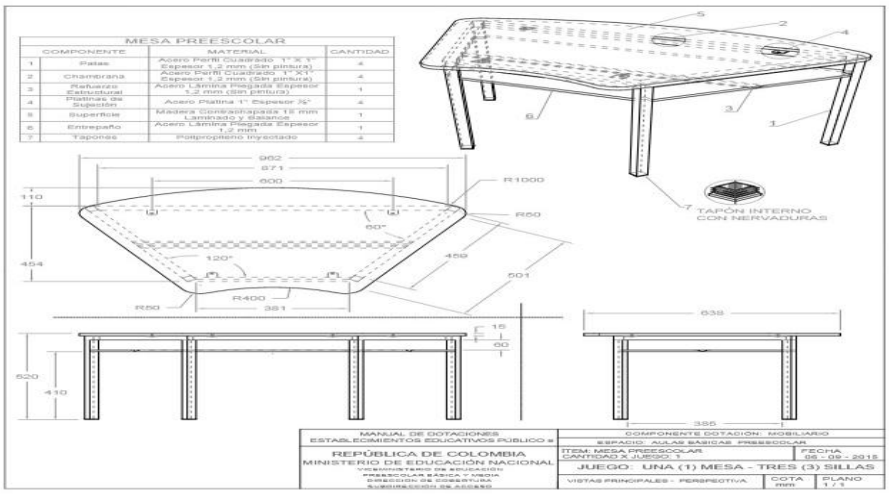

Fuente: Manual de Dotación última versión, Ministerio de educación Nacional.

- **Especificaciones Técnicas Puesto de trabajo Primaria:**

  Compuesto por (1) mesa con Patas en acero Tubo cold rolled sección circular de 1”, espesor de pared de 1,2 mm mínimo, con soporte Tubo cold rolled sección rectangular de 1” x 1/2”, espesor de pared de 1,2 mm mínimo. refuerzo estructural Tubo cold rolled sección rectangular de 1” x 1/2”, espesor de pared de 1,2 mm mínimo. y por (1) Silla con Patas en acero Tubo cold rolled redondo de 7/8” de diámetro, espesor de pared de 1,5 mm mínimo, Asiento espaldar en acero Tubo cold rolled redondo de 7/8” de diámetro, espesor de pared de 1,5 mm mínimo. (Sin pintura), amarres en acero de Tubo cold rolled redondo de 1/2” de diámetro, espesor de pared 1,2 mm mínimo. (Sin pintura), con asiento de Polipropileno Copolímero en Polipropileno inyectado de alto impacto con aditivo filtro UV y Espaldar de Polipropileno Copolímero con Polipropileno inyectado alto impacto con aditivo filtro UV.

Imagen N° 6: Silla Puesto de Trabajo Primaria

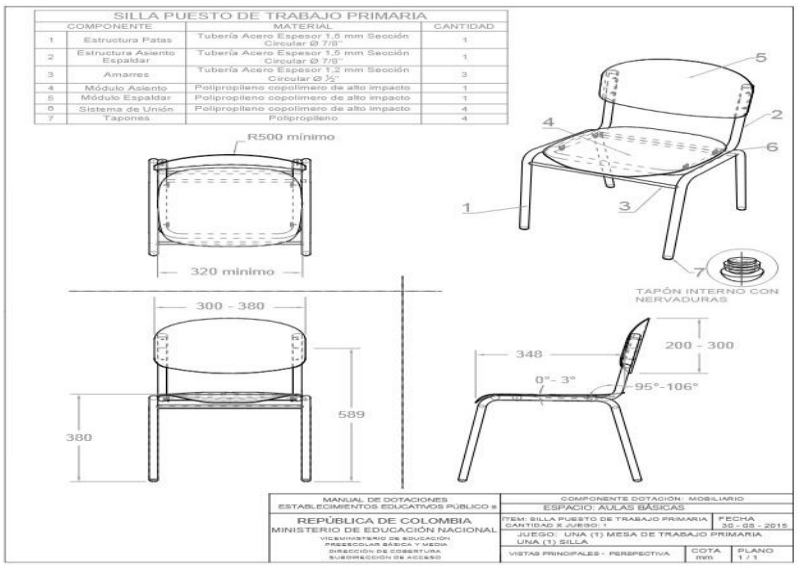

Fuente: Manual de Dotación última versión, Ministerio de educación Nacional.

Imagen N° 7. Mesa Puesto de Trabajo Primaria

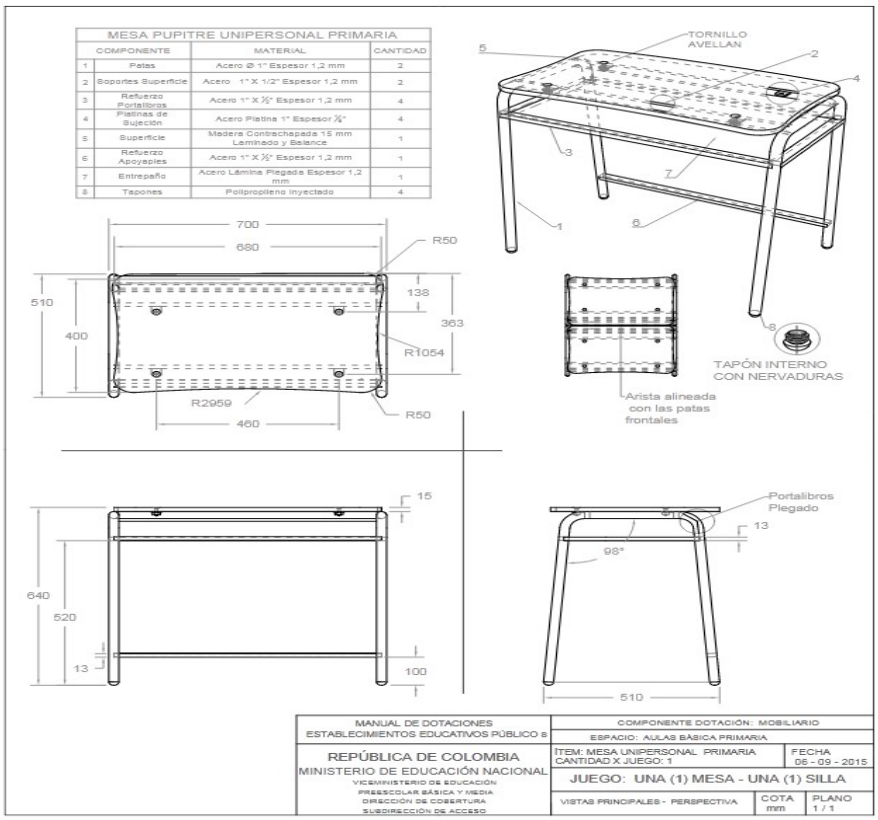

Fuente: Manual de Dotación última versión, Ministerio de educación Nacional.

- **Especificaciones Técnicas Puesto de trabajo Secundaria**

PUESTO DE TRABAJO SECUNDARIA – Compuesto por (1) mesa con Patas en acero Tubo cold rolled sección circular de 1”, espesor de pared de 1,2 mm mínimo, con soporte Tubo cold rolled sección rectangular de 1” x 1/2”, espesor de pared de 1,2 mm mínimo. refuerzo estructural Tubo cold rolled sección rectangular de 1” x 1/2”, espesor de pared de 1,2 mm mínimo. y por (1) Silla con Patas en acero Tubo cold rolled redondo de 7/8” de diámetro, espesor de pared de 1,5 mm mínimo, Asiento espaldar en acero Tubo cold rolled redondo de 7/8” de diámetro, espesor de pared de 1,5 mm mínimo, amarres en acero de Tubo cold rolled redondo de 1/2” de diámetro, espesor de pared 1,2 mm mínimo, con asiento de Polipropileno Copolímero en Polipropileno inyectado de alto impacto con aditivo filtro UV y Espaldar de Polipropileno Copolímero con Polipropileno inyectado alto impacto con aditivo filtro UV.

Imagen N° 8. Silla Puesto de Trabajo Secundaria

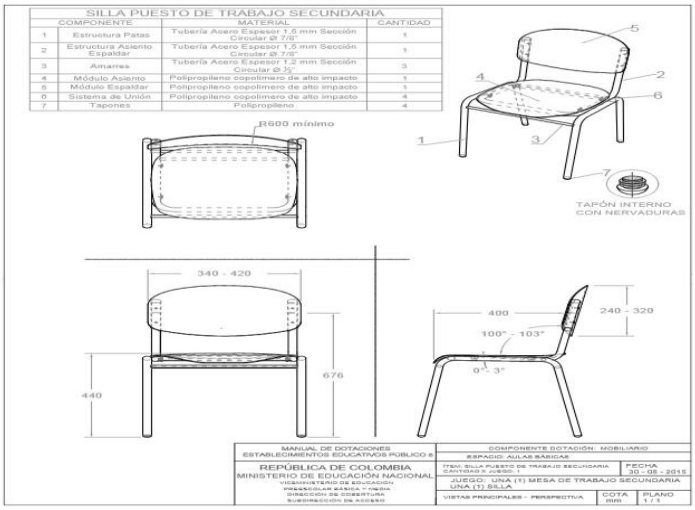

Fuente: Manual de Dotación última versión, Ministerio de educación Nacional.

Imagen N°9.Mesa Puesto de Trabajo Secundaria

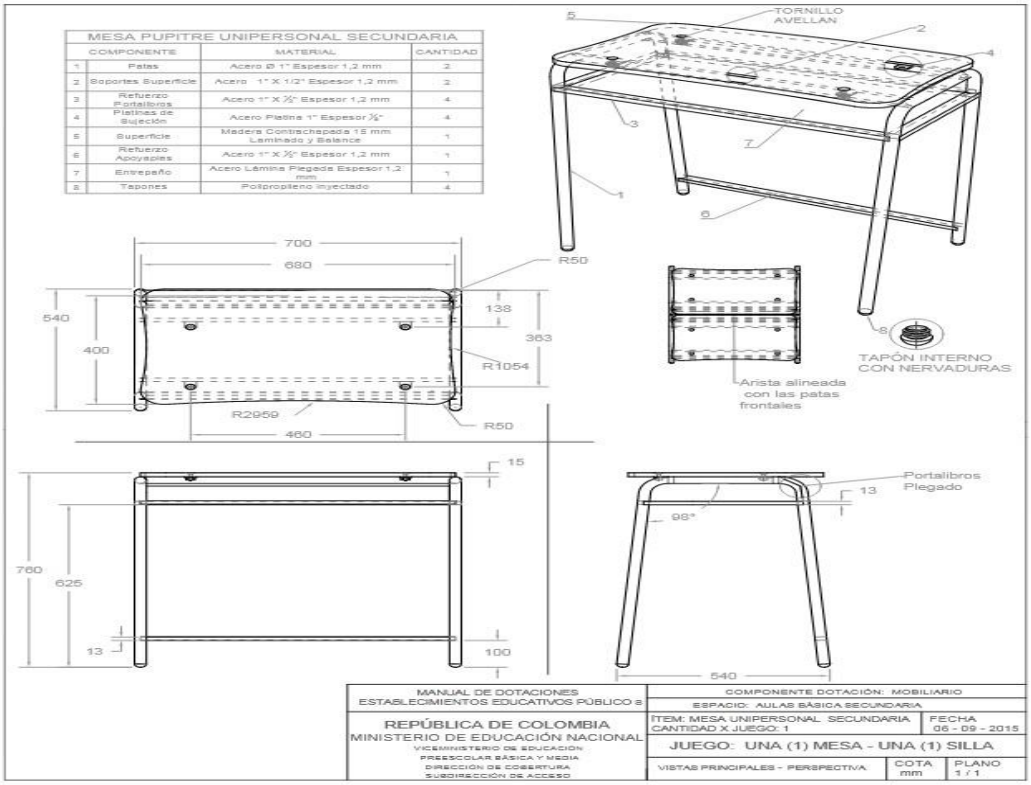

Fuente: Manual de Dotación última versión, Ministerio de educación Nacional.

- **Especificaciones Técnicas Casilleros Alumnos**

MUEBLE DE ALMACENAMIENTO TIPO CASILLERO PARA LOS ALUMNOS – con espacio para diez (10) estudiantes con las Siguientes Especificaciones técnicas: Lámina plegada espesor de pared 1,2 mm, Lámina plegada en omega espesor de pared 1,2 mm, Diámetro por orificio 4 mm cantidad por puerta 41 en patrón circular, Lámina plegada en omega espesor de pared 1,5 mm, Platina espesor de pared 1/8" X 20 mm de ancho, Comercial dos (2) por puerta.

Imagen N° 10. Mueble Casillero para 10 Alumnos

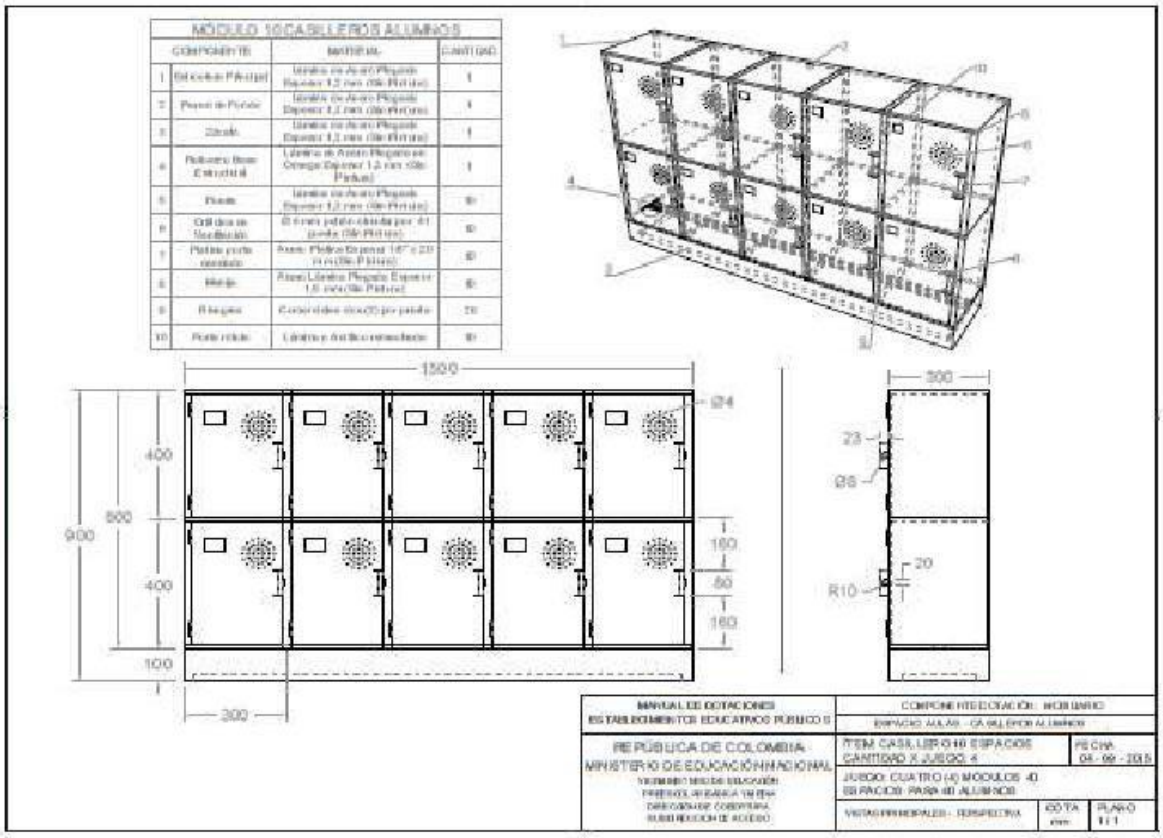

Fuente: Manual de Dotación última versión, Ministerio de educación Nacional.

- **Especificaciones Técnicas Puesto de trabajo Docente**

PUESTO DE TRABAJO DOCENTE – Compuesto por (1) Mesa con las Siguientes Especificaciones técnicas: Tubo cold rolled sección redonda de 11/2” de diámetro, espesor de pared de 1,2 mm mínimo. (Sin pintura), Tubo cold rolled sección cuadrada de 1”, espesor de pared de 1,2 mm mínimo. (Sin pintura), Tubo cold rolled sección rectangular de 12,5 x 25 mm, espesor de pared de 1,2mm mínimo. (Sin pintura), Platina 1” espesor nominal 1/8”, Contrachapada de 14 mm, Lámina plegada espesor de pared 1,2 mm, Tubo cold rolled sección rectangular de 12,5 x 25 mm, espesor de pared de 1,2mm mínimo. (Sin pintura), Lámina plegada espesor de pared

1,2mm, Tornillo autoperforante cabeza avellanada estrella de 1/4”, Tapón de polipropileno inyectado interno con nervaduras para las patas y Compuesto por (1) Silla con las Siguientes Especificaciones: Tubo cold rolled redondo de 7/8” de diámetro, espesor de pared de 1,5 mm mínimo. (Sin pintura), Tubo cold rolled redondo de 7/8” de diámetro, espesor de pared de 1,5 mm mínimo. (Sin pintura), Tubo cold rolled redondo de 1/2” de diámetro, espesor de pared 1,2 mm mínimo. (Sin pintura), Polipropileno inyectado de alto impacto con aditivo filtro UV, Polipropileno inyectado de alto impacto con aditivo filtro UV, Tapón de polipropileno inyectado semiesférico interno con nervaduras para las patas.

Imagen N°11. Silla Puesto de Trabajo Docente

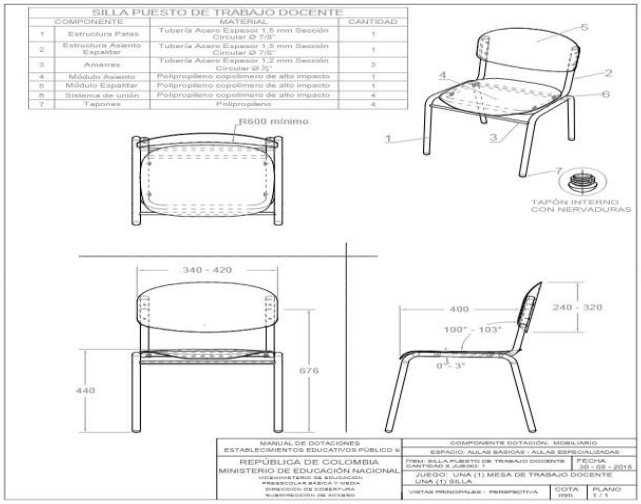

Fuente: Manual de Dotación última versión, Ministerio de educación Nacional.

Imagen N°12. Mesa Puesto de Trabajo Docente

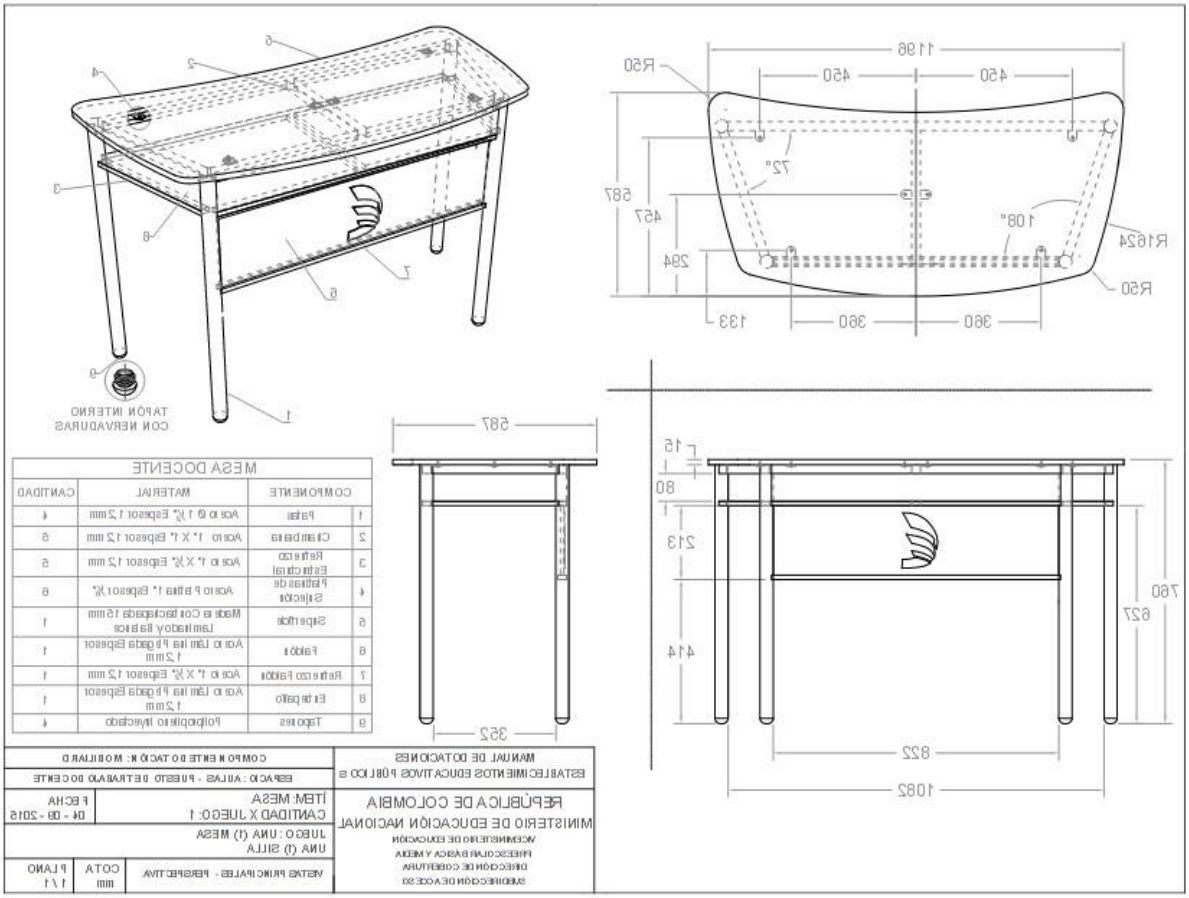

Fuente: Manual de Dotación última versión, Ministerio de educación Nacional.

- **Especificaciones Técnicas Tablero**

TABLERO – Compuesto por (1) Tablero para aula académica con las Siguientes Especificaciones técnicas: Comercial para tableros espesor de pared mínimo 1 mm, Polipropileno Copolímero, Macizo, Aglomerado de partículas espesor mínimo 9 mm, Espesor de pared mínimo 1 mm, Comercial Auto perforante.

Imagen N° 13. Tablero

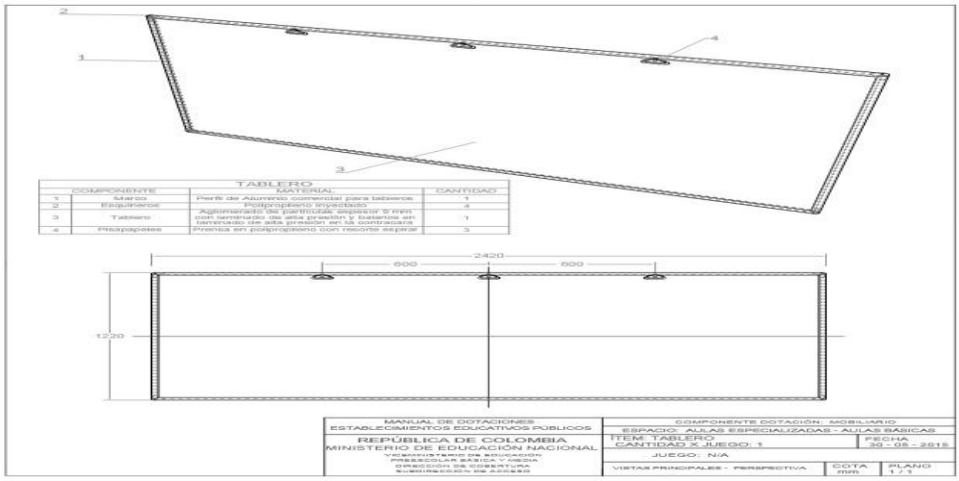

Fuente: Manual de Dotación última versión, Ministerio de educación Nacional.

- **Especificaciones Tándem de tres canecas por aula**

TÁNDEM DE TRES CANECAS POR AULA - Tándem de tres (3) canecas en polietileno roto moldeado para ubicar en aulas de clase básicas y aulas especializadas. Cada caneca debe tener una capacidad mínima de 20 litros. El sistema de sujeción de la caneca debe estar sujeto por medio de tornillos y las tuercas deben ajustarse con traba química. El soporte de las canecas se debe anclar a la pared.El anclaje a muro del soporte debe hacerse por medio de chazos y tornillos de 5/16" (según tipo de pared).

Las canecas deben ser resistentes al impacto y de fácil manipulación para el vaciado y/o la limpieza. No debe presentar aristas, filos cortantes o puntas .Los bordes de la lámina que están expuestos deben ser grafados o doblados.No debe presentar aristas, filos cortantes o puntas en la estructura, sistema de sujeción o las canecas.

Imagen N° 14. Tándem de tres canecas por aula

Fuente: Manual de Dotación última versión, Ministerio de educación Nacional.10.

11. LOCALIZACIÓN DE LA ALTERNATIVA

El proyecto se ejecutará en el municipio de Becerril.

Imagen N° 15. Plano de localización.

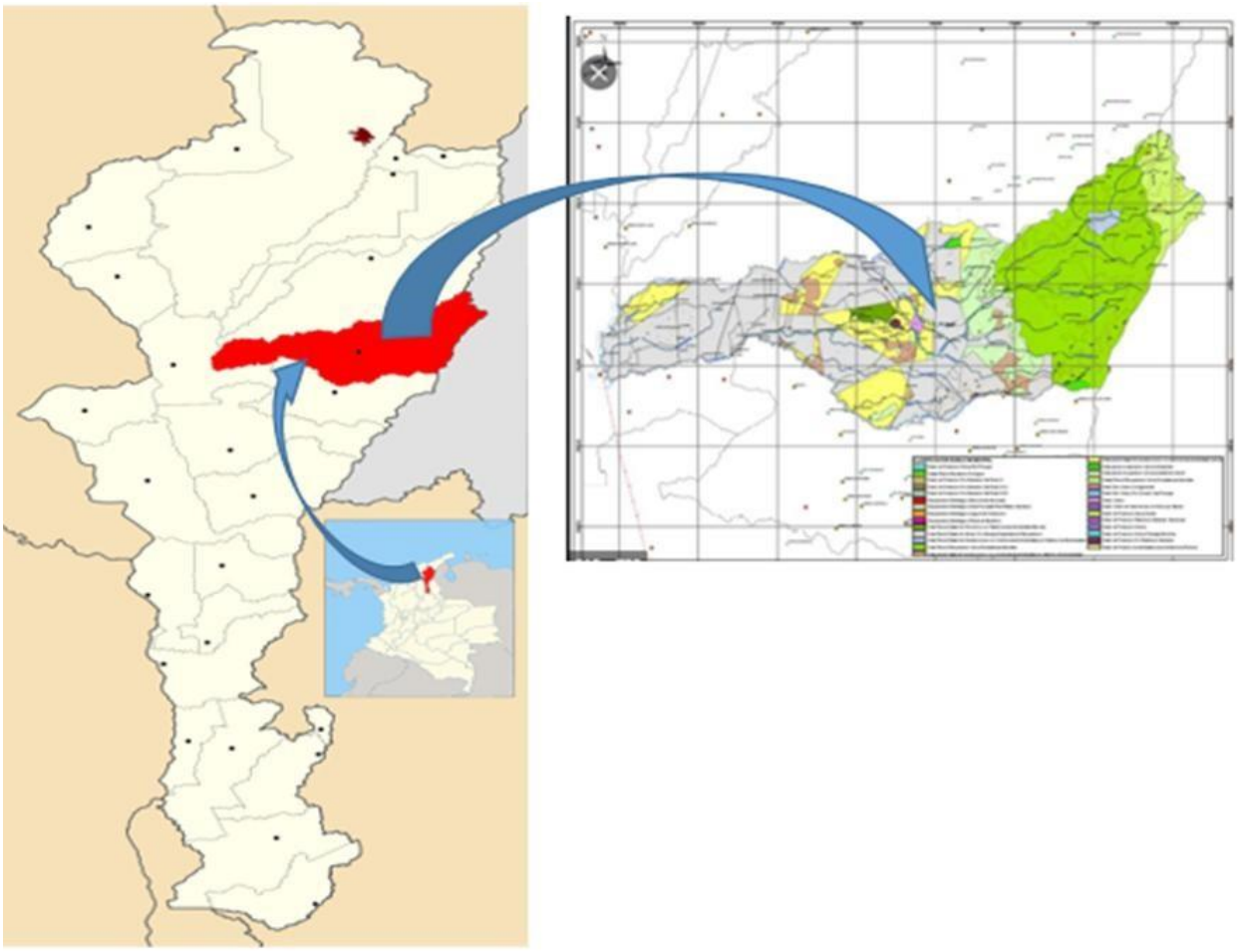

Fuente: Secretaria de planeación Municipal, 2022.

Imagen N° 16. Plano de localización Especifico

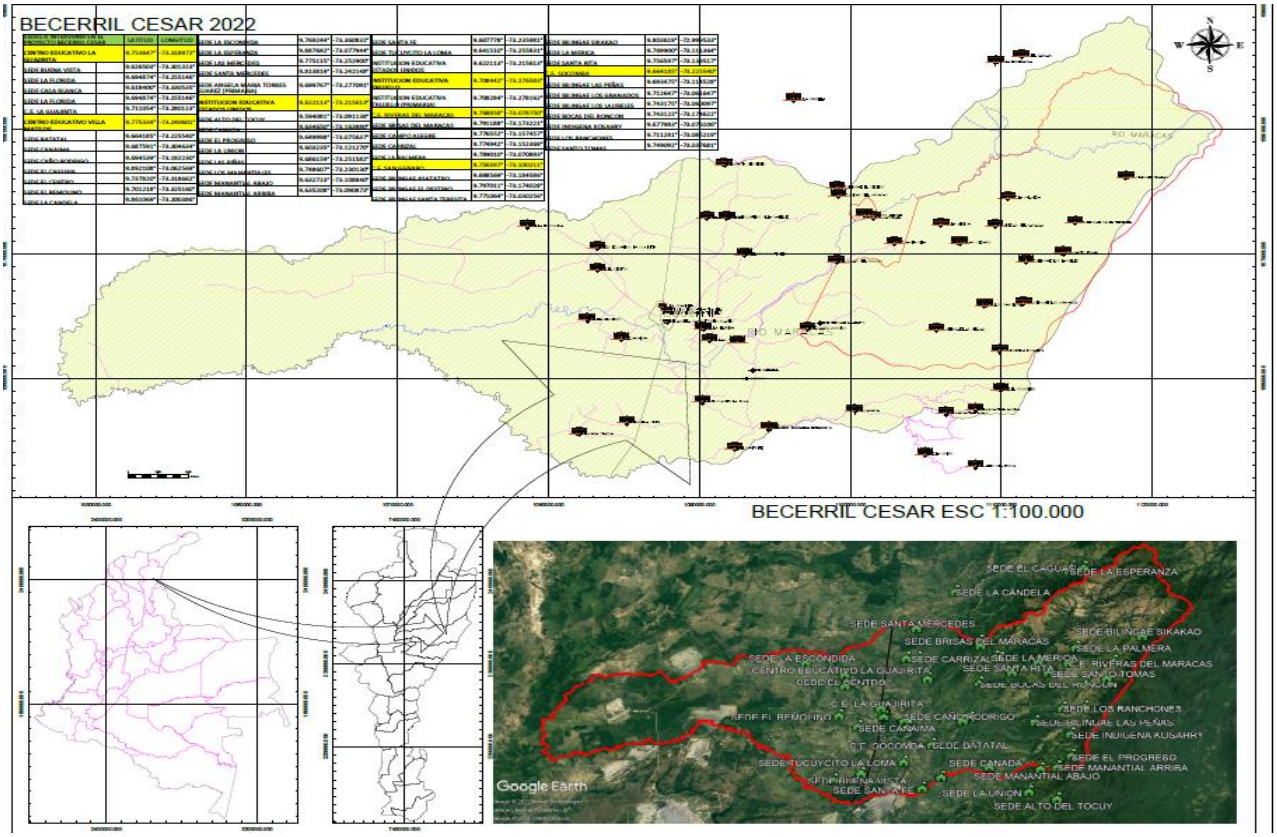

Fuente: Secretaria de planeación Municipal, 2022.

- **Zona urbana**:

Centros educativos y sedes educativas zona urbana de conformidad a la siguiente descripción con su respectivo Código Dane: La sede Angela maría torres 120045000112 una (1) sede, I.E. Trujillo 120045000244, sede Trujillo n° 2, 120045800038 dos (2) Sedes. **FUENTE:** certificado de creación secretaria de educación departamental, junio de 2022.

- **Zona rural:**

  - Centro educativo la guajirita, con código DANE 220045000036 con (5) sedes y una (1) subsedes.
  - Centro educativo Riveras de los maracos con código DANE 220045006549 con (5) sedes.
  - Centro educativo San Genaro con código DANE 220045006484 con siete (7) sedes.
  - Centro educativo Socomba con código DANE 220045006590 con ocho (8) sedes.
  - Centro educativo Villa Matilde con código DANE 220045006654 con doce (12) sedes.
  - Institución educativa Estados unidos con código DANE 220045000095 con doce 12 sedes

  Fuente: certificado de creación secretaria de educación departamental, junio de 2022.

Tabla 6: *código DANE centro educativo /sede educativa, certificación de creación de instituciones educativa, secretaria de Educación del Departamento, junio de 2022.*

CODIGO DANE CENTRO EDUCATIVO /SEDE EDUCATIVA	
CENTRO EDUCATIVO. LA GUAJIRITA	
CENTRO EDUCATIVO. LA GUAJIRITA	220045000036
SEDE LA FLORIDA	220045000109
CENTRO EDUCATIVO. LA GUAJIRITA	220045000036
SEDE BUENA VISTA	220045006611
SEDE CASA BLANCA	220045000087
SEDE LA FLORIDA	220045000109
CENTRO EDUCATIVO. RIVERAS DEL MARACAS	
CENTRO EDUCATIVO. RIVERAS DEL MARACAS _	220045006549
SEDE BRISAS DEL MARACAS	120045000295
SEDE CAMPO ALEGRE	220045006905
SEDE CARRIZAL	220045000524
SEDE LA PALMERA	220045006972
CENTRO EDUCATIVO. SAN GENARO	
CENTRO EDUCATIVO. SAN GENARO	220045006484
SEDE BILINGAE ASATATPO	220045800016
SEDE BILINGAE EL DESTINO	220045000508
SEDE BILINGAE SANTA TERESITA	220045000532
SEDE BILINGAE SIKAKAO	220045000494
SEDE LA MERICA	220045007006
SEDE SANTA RITA	220045006689
CENTRO EDUCATIVO. SOCOMBA	
CENTRO EDUCATIVO. SOCOMBA	220045006590
SEDE BILINGAE LAS PEÑAS	420045006700
SEDE BILINGAE LOS GRANADOS	320045006781

SEDE BILINGAE LOS LAURELES	220045006719
SEDE BOCAS DEL RONCON	220045000583
SEDE INDIGENA KOSAHRY	220045007049
SEDE LOS RANCHONES	220045800024
SEDE SANTO TOMAS	220045006883
CENTRO EDUCATIVO. VILLA MATILDE	
CENTRO EDUCATIVO. VILLA MATILDE	220045006654
SEDE BATATAL	220045000460
SEDE CANAIMA	220045006735
SEDE CAÑO RODRIGO	220045000320
SEDE EL CAGUAN	220045006930
SEDE EL CENTRO	220045006964
SEDE EL REMOLINO	220045000354
SEDE LA CANDELA	220045006948
SEDE LA ESCONDIDA	220045006913
SEDE LA ESPERANZA	220045000362
SEDE LAS MERCEDES	220045006921
SEDE SANTA MERCEDES	220045006891
I.E. ANGELA MARIA TORRES SUAREZ	
I.E. ANGELA MARIA TORRES SUAREZ	120045000210
SEDE ANGELA MARIA TORRES	120045000112
I.E. ESTADOS UNIDOS	
I.E. ESTADOS UNIDOS	220045000095
SEDE ALTO DEL TOCUY	220045000451
SEDE CANADA	220045006999
SEDE EL PROGRESO	220045000435
SEDE LA UNION	220045000443
SEDE LAS PIÑAS	220045006778
SEDE LOS MANANTIALES	220045000605
SEDE MANANTIAL ABAJO	220045000303
SEDE MANANTIAL ARRIBA	220045000575
SEDE SANTA FE	220045000591
SEDE TUCUYCITO LA LOMA	220045006760
I.E. ESTADOS UNIDOS	120045000244
I.E. TRUJILLO	
I.E. TRUJILLO	120045000244
SEDE TRUJILLO N° 2	120045800038

Fuente: *Certificado de creación de instituciones educativa, secretaria de Educación del Departamento, junio de 2022.*

11. COSTOS DEL PROYECTO (PRESUPUESTO)

El monto del presupuesto asciende a la suma de: ($ 2.235.970.871,64) para la dotación de 4656 Mobiliario escolar distribuida en: 378 puesto de trabajo preescolar, 2073 puesto de trabajo primaria, 1288 puesto de trabajo Secundaria, 402 casilleros para alumnos, 171 puesto de trabajo para docente 171 tablero acrílico, 171 tándem tres canecas aulas básicas de conformidad a la siguiente descripción de cantidades y costos.

-

PRESUPUESTO DE GENERAL DEL PROYECTO					
DOTACIÓN DE MOBILIARIO ESCOLAR PARA LAS INSTITUCIONES EDUCATIVAS OFICIALES EN EL MUNICIPIO DE BECERRIL, DEPARTAMENTO DEL CESAR					
ITEM	**DESCRIPCIÓN**	**UNIDAD**	**CANTIDAD**	**VALOR UNITARIO**	**VALOR TOTAL**
1. COSTO MOBILIARIO ESCOLAR SEGÚN SIMULADOR COLOMBIA COMPRA EFICIENTE https://www.colombiacompra.gov.co/tienda-virtual-del-estado-colombiano/educacion/dotaciones-escolares-ii					
1.1	Puesto de trabajo aula primaria -Especificación Técnica Manual de Dotación Ministerio de Educación Nacional	UND	2073	$ 222.915,44	$ 462.103.707,12
1.2	Puesto de trabajo aula secundaria-Especificación Técnica Manual de Dotación Ministerio de Educación Nacional	UND	1288	$ 234.553,96	$ 302.105.500,48
1.3	Puesto de trabajo preescolar-Especificación Técnica Manual de Dotación Ministerio de Educación Nacional	UND	378	$ 415.392,35	$ 157.018.308,30
1.4	Puesto de trabajo docente Especificación Técnica Manual de Dotación Ministerio de Educación Nacional	UND	171	$ 427.925,22	$ 73.175.212,62
1.5	Módulo 10 casilleros alumnos Especificación Técnica Manual de Dotación Ministerio de Educación Nacional	UND	402	$ 841.527,54	$ 338.294.071,08
1.6	Tablero Alta resistencia humedad _Especificación Técnica Manual de Dotación Ministerio de Educación Nacional	UND	171	$ 525.058,69	$ 89.785.035,99
1.7	Tándem tres (3) canecas aulas Especificación Técnica Manual de Dotación Ministerio de Educación Nacional	UND	171	$ 238.134,02	$ 40.720.917,42
SUBTOTAL COSTO MOBILIARIO INCLUYE PROYECCION IPC 15% Y TRANSPORTE VALLEDUPAR-BECERRIL					$ 1.463.202.753,01
IVA 19%					$ 278.008.523,07
TOTAL COSTO MOBILIARIO					**$ 1.741.211.276,08**
2. Otros Costos del Proyecto					
2.1	Gerencia del Proyecto				$ 117.631.500,00
2.2	Interventoría del Proyecto				$ 125.142.780,00
2.4	Póliza Contribuyente	%	1		$ 17.412.112,76
2.5	Rubro Contingente 10%	%	10		$ 174.121.127,61
SUBTOTAL OTROS COSTOS DEL PROYECTO					$ 434.307.520,37
SUBTOTAL COSTOS MOBILIARIO + OTROS GASTOS DEL PROYECTO					$ 2.175.518.796,45
GRAVAMEN MOVIMIENTO FINANCIERO 4*1000					$ 8.702.075,19
GASTOS DE FIDUCIA					$ 51.750.000,00
VALOR TOTAL DEL PROYECTO					$ 2.235.970.871,64

Fuente: *Secretaria de Gobierno Municipal. 2022.*

12. CRONOGRAMA DE ACTIVIDADES:

El tiempo de ejecución del proyecto corresponde a 12 meses desde la constitución de la fiducia hasta Certificación DIAN e Extinción de la obligación tributaria.

ITEM	DESCRIPCIÓN	UND
1	ACTIVIDADES DEL PROYECTO	
1.1	CONSTITUCIÓN DE FIDUCIA	
1.1.1	Celebración contrato Fiducia	UND
1.1.2	Depósito del monto equivalente al proyecto	UND
1.2	APROBACIÓN CRONOGRAMA DE ACTIVIDADES	
1.2.1	Revisión Cronograma General del Proyecto	UND
1.2.2	Aprobación o solicitud de ajustes cronograma del Proyecto	UND
1.3	GERENCIA DEL PROYECTO	
1.3.1	Elaboración de Licitación para la Contratación de la Gerencia	UND
1.3.2	Apertura Proceso de Contratación Gerencia del Proyecto	UND
1.3.3	Desarrollo y evaluación de Ofertas del proceso de Contratación de la Gerencia	UND
1.3.4	Cierre del Proceso deSelección de Oferente para Gerencia	UND
1.3.5	Constitución de Pólizas de Gerencia	UND
1.3.6	Firma Contrato y Acta de Inicio Gerencia del proyecto	UND
1.4	INRVENTORÍA DEL PROYECTO	
1.4.1	Elaboración de Licitación para la Contratación de la Interventoría	UND
1.4.2	Apertura Proceso de Contratación Interventoría del Proyecto	UND
1.4.3	Desarrollo y evaluación de Ofertas del proceso de Contratación de la Interventoría	UND
1.4.4	Cierre del Proceso de Selección de Oferente para Interventoría	UND
1.4.5	Constitución de Pólizas de Interventoría	UND
1.4.6	Firma Contrato y Acta de inicio Interventoría del proyecto	UND
1.4.7	Designación Supervisor por parte del MEN	UND
1.5	PROCESO DE LICITACIÓN	
1.5.1	Elaboracion de Licitación para la Contratación del Proveedor	UND
1.5.2	Apertura Proceso de Contratación Proveedor del Proyecto	UND
1.5.3	Desarrollo y evaluacion de Ofertas del proceso de Contratación del Proveedor	UND
1.5.4	Cierre del Proceso de Selección de Oferente para Proveedor	UND
1.5.5	Firma Contrato y acta de Inicio Proveedor del proyecto	UND
1.6	EJECUCIÓN	
1.6.1	Acta de inicio ejecución	UND
1.6.2	Presentacion de Especificaciones Técnicas	UND
1.6.3	Aprobación de Especificaciones Técnicas	UND
1.6.4	Fabricación de Mobiliario	UND
1.6.5	Verificación por Parte de Interventoría	UND
1.6.6	Transporte de Mobiliario al Municipio	UND
1.6.7	Entrega de Mobiliario a cada Institución Educativa	UND
1.6.8	Visitas a Cada una de las Sedes Educativas para la verificación y elaboración de informe de entrega de Mobiliario por parte de la invertenvoría del Proyecto	UND
1.7	CIERRE DEL PROYECTO	
1.7.1	Elaboración de Informe de Entrega de Dotación a cada Sede por parte del proveedor	UND
1.7.2	Elaboración de Informe Interventoría del Proyecto	UND
1.7.3	Acta de Liquidación Licitación Proveedor	UND
1.7.4	Acta de Liquidación Interventoría del Proyecto	UND
1.7.5	Acta de Liquidación Gerencia del Proyecto	UND
1.7.6	Revisión Acta de Liquidación MinEducacion y DIAN	UND
1.7.7	Cierre del contrato Fiduciario	UND
1.7.8	Certificación DIAN e Extinción de la obligacion tributaria	UND

TATIANA YICETH ZULETA GARCIA
Abogada

TATIANA YICETH ZULETA GARCIA
Secretaria de Gobierno, Educación y Asuntos Administativos

ANEXO 1: ESTUDIANTES REGISTRADOS SIMAT OCTUBRE DE 2022

Cuenta de APELLIDO1	**Etiquetas de columna**																		
Etiquetas de fila	**0**	**1**	**2**	**3**	**4**	**5**	**6**	**7**	**8**	**9**	**10**	**11**	**21**	**22**	**23**	**24**	**25**	**26**	**Total general**
CENTRO EDUCATIVO. LA GUAJIRITA	**50**	**43**	**45**	**26**	**34**	**27**	**31**	**30**	**18**	**11**			**51**	**30**	**20**				**416**
Fin de semana													**51**	**30**	**20**				**101**
CENTRO EDUCATIVO. LA GUAJIRITA													25	15	10				50
SEDE LA FLORIDA													26	15	10				51
Mañana	**50**	**43**	**45**	**26**	**34**	**27**	**31**	**30**	**18**	**11**									**315**
CENTRO EDUCATIVO. LA GUAJIRITA	12	11	18	7	6	7	7	6	5										79
SEDE BUENA VISTA	3	5	4		2	4	5	4	2	1									30
SEDE CASA BLANCA	7	4	6	3	5	2													27
SEDE LA FLORIDA	28	23	17	16	21	14	19	20	11	10									179
CENTRO EDUCATIVO. RIVERAS DEL MARACAS	**19**	**19**	**12**	**18**	**15**	**14**	**16**	**7**	**8**	**8**									**136**
Mañana	**19**	**19**	**12**	**18**	**15**	**14**	**16**	**7**	**8**	**8**									**136**
CENTRO EDUCATIVO. RIVERAS DEL MARACAS	1	2	2	3	1	2	14	5	1	2									33
SEDE BRISAS DEL MARACAS	5	2	2	2	1	1													13
SEDE CAMPO ALEGRE	7	6	3	5	8	6													35
SEDE CARRIZAL	3	6	2	6	2	2	2	2	7	6									38
SEDE LA PALMERA	3	3	3	2	3	3													17
CENTRO EDUCATIVO. SAN GENARO	**28**	**84**	**54**	**45**	**55**	**39**	**28**	**27**	**15**	**6**	**9**	**5**							**395**
Mañana	**28**	**84**	**54**	**45**	**55**	**39**	**28**	**27**	**15**	**6**	**9**	**5**							**395**
CENTRO EDUCATIVO. SAN GENARO	5	15	18	11	15	5	16	14	4	1									104
SEDE BILINGAE ASATATPO	2	3	4	7	5	3													24
SEDE BILINGAE EL DESTINO	2	5	3	3	5	2													20

SEDE BILINGAE SANTA TERESITA	4	16	11	4	18	7	12	13	11	5	9	5							115
SEDE BILINGAE SIKAKAO	8	24	5	11	7	11													66
SEDE LA MERICA	5	7	8	5	2	6													33
SEDE SANTA RITA	2	14	5	4	3	5													33
CENTRO EDUCATIVO. SOCOMBA	**46**	**75**	**44**	**47**	**61**	**46**	**12**	**14**	**11**	**1**									**357**
Mañana	**46**	**75**	**44**	**47**	**61**	**46**	**12**	**14**	**11**	**1**									**357**
CENTRO EDUCATIVO. SOCOMBA	4	4	6	7	7	9	12	14	11	1									75
SEDE BILINGAE LAS PEÑAS	2	7	3	3	11	2													28
SEDE BILINGAE LOS GRANADOS	10	15	6	12	13	7													63
SEDE BILINGAE LOS LAURELES	4	2		4	4	3													17
SEDE BOCAS DEL RONCON	4	10	5	2	7	7													35
SEDE INDIGENA KOSAHRY	8	5	7	5	4	2													31
SEDE LOS RANCHONES	11	21	12	8	12	13													77
SEDE SANTO TOMAS	3	11	5	6	3	3													31
CENTRO EDUCATIVO. VILLA MATILDE	**57**	**79**	**55**	**43**	**42**	**41**	**31**	**33**	**30**	**9**									**420**
Mañana	**57**	**79**	**55**	**43**	**42**	**41**	**31**	**33**	**30**	**9**									**420**
CENTRO EDUCATIVO. VILLA MATILDE	8	11	6	6	2	2	7	9	7	1									59
SEDE BATATAL	3	1	1	4	1	3													13
SEDE CANAIMA	5	12	13	6	3	3	4	8	11	5									70
SEDE CAÑO RODRIGO	1	2	1	4	1	3	2	2	1	1									18
SEDE EL CAGUAN	5	4	2	3															14
SEDE EL CENTRO	8	4	15	8	11	10	9	3											68
SEDE EL REMOLINO	3	5	2		3	7													20
SEDE LA CANDELA	3	11	2	2	6														24

SEDE LA ESCONDIDA	7	7	4		5	2	4	1	3										33
SEDE LA ESPERANZA	3	2	1	1		2													9
SEDE LAS MERCEDES	10	12	3	1	7	3													36
SEDE SANTA MERCEDES	1	8	5	8	3	6	5	10	8	2									56
I.E. ANGELA MARIA TORRES SUAREZ	**174**	**220**	**207**	**149**	**178**	**187**	**196**	**185**	**167**	**155**	**130**	**107**			**33**	**33**	**7**	**23**	**2151**
Mañana	**84**	**102**	**114**	**86**	**113**	**79**	**101**	**112**	**95**	**113**	**99**	**82**							**1180**
I.E. ANGELA MARIA TORRES SUAREZ							101	112	95	113	99	82							602
SEDE ANGELA MARIA TORRES	84	102	114	86	113	79													578
Nocturna															**33**	**33**	**7**	**23**	**96**
I.E. ANGELA MARIA TORRES SUAREZ															33	33	7	23	96
Tarde	**90**	**118**	**93**	**63**	**65**	**108**	**95**	**73**	**72**	**42**	**31**	**25**							**875**
I.E. ANGELA MARIA TORRES SUAREZ							95	73	72	42	31	25							338
SEDE ANGELA MARIA TORRES	90	118	93	63	65	108													537
I.E. ESTADOS UNIDOS	**39**	**45**	**50**	**45**	**43**	**41**	**41**	**24**	**21**	**22**	**8**	**3**							**382**
Mañana	**21**	**26**	**28**	**28**	**25**	**25**	**41**	**24**	**21**	**22**	**8**	**3**							**272**
I.E. ESTADOS UNIDOS							25	13	13	15	8	3							77
SEDE ALTO DEL TOCUY	2	3	3	3	3	1	3	5	2	2									27
SEDE CANADA	2	1	2	1	2	3													11
SEDE EL PROGRESO	3	4	6	5	7	6	4	4	3	1									43
SEDE LA UNION	3	4	2	3	4	2	9	2	3	4									36
SEDE LAS PIÑAS	1	2	3	4		2													12
SEDE LOS MANANTIALES		1	1	1															3
SEDE MANANTIAL ABAJO	2	5	3	3	3	2													18
SEDE MANANTIAL ARRIBA	3	1	1	1	3	2													11

SEDE SANTA FE	1		3	3	1	3													11
SEDE TUCUYCITO LA LOMA	4	5	4	4	2	4													23
Unica	**18**	**19**	**22**	**17**	**18**	**16**													**110**
I.E. ESTADOS UNIDOS	18	19	22	17	18	16													110
I.E. TRUJILLO	**135**	**134**	**134**	**142**	**133**	**149**	**189**	**166**	**157**	**124**	**111**	**81**	**26**	**25**					**1706**
Fin de semana													**26**	**25**					**51**
I.E. TRUJILLO													26	25					51
Mañana	**88**	**106**	**101**	**86**	**86**	**93**													**560**
I.E. TRUJILLO	88	106	101	86	86	93													560
Tarde	**47**	**28**	**33**	**56**	**47**	**56**													**267**
I.E. TRUJILLO	47	28	33	56	47	56													267
Unica							**189**	**166**	**157**	**124**	**111**	**81**							**828**
SEDE TRUJILLO N° 2							189	166	157	124	111	81							828
Total general	**548**	**699**	**601**	**515**	**561**	**544**	**544**	**486**	**427**	**336**	**258**	**196**	**77**	**55**	**53**	**33**	**7**	**23**	**5963**