POSTE METALICO POLIGONAL DE 3M MATERIAL: GALVANIZADO EN CALIENTE ESPESOR: 3.0 MM INCLUYE SOPORTE PARA 2 PANELES SOLARES:	ESPECIFICACIONES - PERFILES TUBULARES CALIDAD COMERCIAL ASTM A500 GR C. - PEFILES ANGULARES CALIDAD ASTM A572 GR50 O ASTM A36. - PERFILES EN C CALIDAD ASTM A572 O ASTM A36. - PERNO ANCLAJE: VARILLA LISA 5/8" SAE 1020. - LÁMINA HR CALIDAD ASTM A572 GR50 O ASTM A36. - SOPORTE PANEL SROLAR: ÁNGULO 3/16" X 1 1/2" ASTM A572/G50 O ASTM A36. - SOLDADURA GMAW-S CON APORTE AWS ER 70 S-6. - TORNILLERIA: GALV GR 2 CON TUERCAS DE SEGURIDAD GALV. - TODOS LOS ELEMENTOS SON GALV POR INMERSIÓN EN CALIENTE.	UNIDADES -TODAS LAS MEDIDAS DADAS EN CENTIMETROS. TOLERANCIAS -TOLERANCIAS ENTRE PERFORACIONES PLACA BASE ± 1/8". -TOLERANCIAS DIMENSIONALES ±2mm.	GALVANIZADO: 65.4 PM MICRAS NORMA ASTM A 123	N/A

DISEÑO DE MÁSTIL
ESTRUCTURA DE SOPORTE PARA 2 PANELES SOLARES DE 144 CELDAS

ESTRUCTURA PARA SOPORTE
Unidad : cm

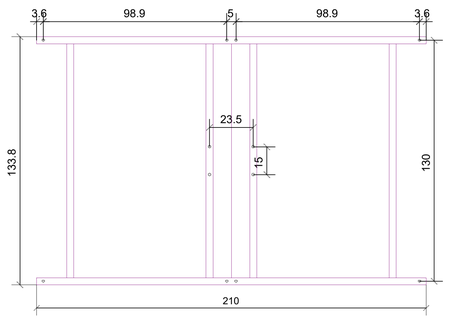

VISTA EN PLANTA

ESTRUCTURA PARA SOPORTE Y PANELES
Unidad : cm

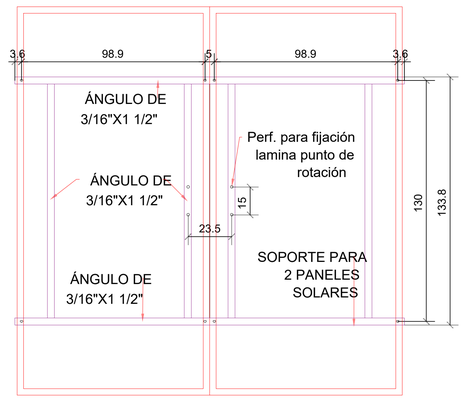

VISTA EN PLANTA

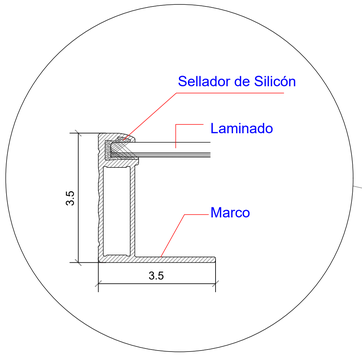

DETALLE A-A

DIMENSIONES DEL MÓDULO
Unidad : cm

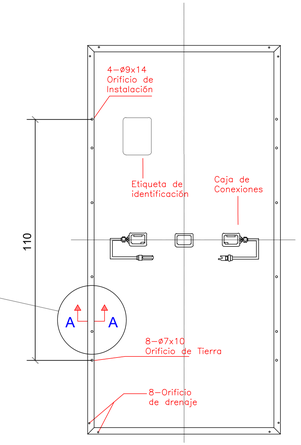

VISTA POSTERIOR

NOTA: las dimensiones de los paneles corresponden las dimensiones especificadas en las fichas tecnicas de los paneles solares definidos en los diseños del proyecto.

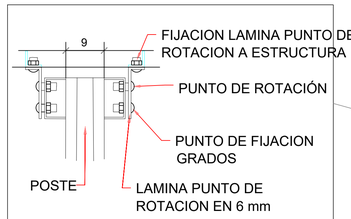

NOTA: Todos los tornillos son tornillos carruajes de 1/2"x 1 1/2"

DETALLE G-G

NOTA:
Las medidas del panel de 450Wp son de Referencia. Las medidas definitivas dependerán del fabricante.

MÁSTIL Y SOPORTE DE PANELES
Unidad : cm

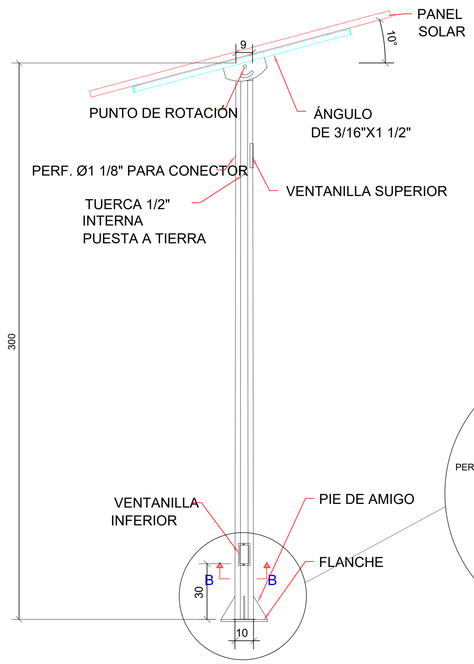

VISTA DE ELEVACIÓN
ESC. 1:20

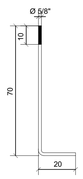

PERNO DE ANCLAJE
4 Pernos de diámetro: 5/8"
AISI/SAE 1020
Unidad: cm

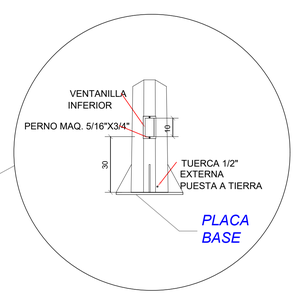

DETALLE B-B

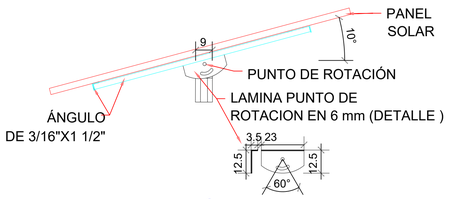

FIJACIÓN ROTATIVA
SOPORTE PANEL A POSTE
SECCIÓN E-E

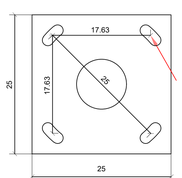

4 Perf. de 11/16" alargadas para perno de 5/8"

PLACA BASE LAM.12x300x300 mm
SECCIÓN C-C

PIE DE AMIGO
lamina. 6 mm
SECCIÓN F-F

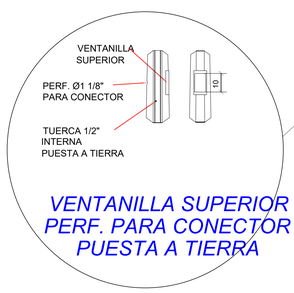

VENTANILLA SUPERIOR
PERF. PARA CONECTOR Y
PUESTA A TIERRA

DETALLE D-D

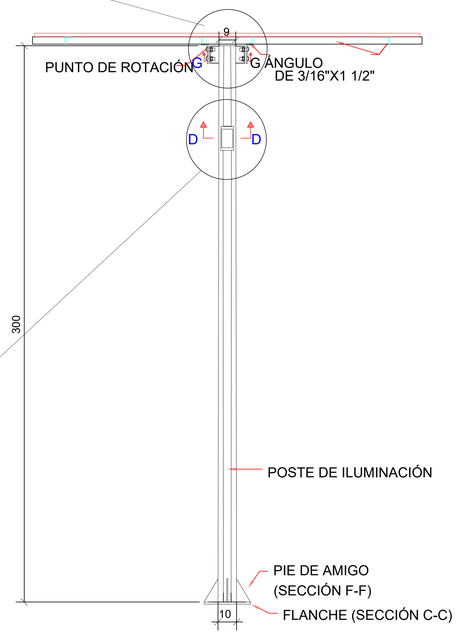

VISTA DE ELEVACIÓN
ESC. 1:20

LOCALIZACIÓN GEOGRÁFICA:	PROYECTO:	PROPIETARIO DEL PROYECTO:	CONSULTOR:	RESUMEN DEL PROYECTO:	DISEÑO:	DISEÑO CIVIL:	NOTAS:	CONTIENE:
	INSTALACIÓN DE SOLUCIONES INDIVIDUALES FOTOVOLTAICAS PARA LA GENERACIÓN DE ENERGÍA ELÉCTRICA EN ZONA RURAL DISPERSA DEL MUNICIPIO DE JAGUA DEL PILAR,EN EL DEPARTAMENTO DE LA GUAJIRA	ipse energía que nos conecta		DISEÑO DE SOLUCIONES FOTOVOLTAICAS PARA VIVIENDA RURAL DISPERSA EN MUNICIPIOS DEL DEPARTAMENTO DE LA GUAJIRA	JAIME MILLAN VALENCIA M.P. RS205-1937	ARLEX ALZATE CASTAÑO M.P. 76202-116483	DISEÑOS BASADOS EN: NORMA NTC 2050. REGLAMENTO TÉCNICO DE INSTALACIONES ELÉCTRICAS RETIE. REGLAMENTACIÓN VIGENTE.	DETALLE DISEÑO DE MÁSTIL SOPORTE PARA 2 PANELES

ESCALA:	FECHA:	PLANO:
LAS INDICADAS.	DICIEMBRE 2022.	5 DE 6